Register your product and get support at

www.philips.com/welcome

GoGear

SA1ARA02

SA1ARA04

SA1ARA08

SA1ARA16

ZH-HK 使用手冊

PHILIPS

目錄

1 重要的安全性資訊 3
一般維護 3
循環再用產品 4

2 您的新 GoGear Aria 6
包裝盒內容 6

3 快速入門 7
控制鍵及連線概覽 7
主功能表概覽 7
安裝軟件 7
連接與充電 8
將 GoGear Aria 連接至電腦 8
電量指示 8
安全地斷開 GoGear Aria 的連接 8
打開及關閉 GoGear Aria 8
自動待機和關機 8

4 使用 GoGear Aria 攜帶檔案 9

5 Windows Media Player 11 (WMP11) 10
安裝 Windows Media Player 11 (WMP11) 10
將音樂和圖片檔案傳輸至 WMP11 媒體櫃 10
在 WMP 與 GoGear Aria 中的音樂和圖片媒體櫃之間切換 10
擷取光碟上的歌曲 11
線上購買音樂 12
將 Windows Media 的內容同步至 GoGear Aria 12
設定 WMP11 GoGear Aria 12
在自動和手動同步之間切換 12
選擇自動同步的項目及設定優先順序 12
選擇手動同步的檔案和播放清單 13
將 GoGear Aria 中的檔案複製到電腦 14
WMP11 播放清單 14
建立一般播放清單 14
建立自動播放清單 14
編輯播放清單 15
將播放清單傳輸至 GoGear Aria 15
使用 WMP11 搜尋音樂或圖片 15
從 WMP11 媒體櫃中刪除檔案和播放清單 16
從 GoGear Aria 中刪除檔案和播放清單 16
透過 WMP11 編輯歌曲資訊 16
透過 WMP11 格式化 GoGear Aria 17

6 音樂 18
收聽音樂 18
搜尋音樂 18
刪除音樂曲目 18

7 語音書籍 19
新增語音書籍至 GoGear Aria 19
語音書籍控制 19
按書名選擇語音書籍 19

8 視訊 20
下載、轉換與傳輸視訊 20
播放視訊 20
刪除視訊 20

9 相片 21
檢視圖片 21
幻燈片檢視 21
新增圖片至 GoGear Aria 21
刪除圖片 21

10 收音機 22
收聽 FM 收音機 22
手動調諧電台 22
自動調諧預設電台 22
播放預設收音機電台 22

11 錄音 23
FM 收音機錄音 23
錄音 23
收聽 FM 錄音 23
收聽錄音 23
將錄音上載到電腦 23
刪除錄音 23

繁體中文

12 設定 24

13 更新 GoGear Aria 26
手動驗證 / 更新韌體 26

14 疑難排解 27

15 技術資料 28
系統需求 28
受支援的音樂檔案格式 28
受支援的視訊檔案格式 28
受支援的圖片檔案格式 28

需要幫助？

請瀏覽

www.philips.com/welcome

您可由此獲得完整的支援資料，例如用戶手冊、最新軟件更新及常見問題解答等等。

1 重要的安全性資訊

一般維護

注意

- 為避免損壞或出現故障：
- 請勿將產品暴露在過熱的場所，例如加熱設備附近或受陽光直接照射。
- 請勿將產品墜地，也不要讓任何物體掉落在產品上。
- 請勿將產品浸沒於水中。 請勿將耳筒插孔或電池盒放置於水中，因為裝置進水后會造成嚴重損壞。
- 在播放機附近使用手機，可能會造成干擾。
- 備份您的檔案。 請確保您已妥善保存原來下載到播放機的文件。 Philips 對由產品損毀或無法讀取/辨認而導致的資料遺失概不負責。
- 請只透過隨附的音樂軟件管理 (傳送、刪除等) 您的音樂檔，以避免問題的發生。
- 請勿使用任何含有酒精、氨、苯或研磨成份的清潔劑，因為這些清潔劑可能損害產品。

關於操作溫度及儲藏溫度

- 本播放機應在攝氏 0 至35 度 (華氏 32 至 95 度) 下操作
- 本播放機應儲存在攝氏 -20 至 45 度 (華氏 -4 至 113 度) 的溫度中。
- 在低溫條件下，電池的壽命可能會縮短。

替換部件/配件：

請瀏覽 www.philips.com/support 購買替換部件/配件。

聽力安全

聆聽時音量要適中：

耳筒音量高會損害您的聽力。 本產品所產生的聲音分貝強度，對一個正常人而言，即使在此音量下聆聽時間不超過一分鐘，亦可能會損害聽覺。 較高的分貝是提供給聽力已有所受損的人士聆聽的。

聲音有時會給您錯覺。 聽了一段時間，聽覺「舒適度」就會適應更高的音量。 因此，聽得太久，「正常」的音量實際上已經很大聲，並且會損害您的聽力。 為了預防這個問題，請在您的聽覺適應一定的音量之前，先調校至一個安全的水平，並維持該音量。

設置安全的音量：

先將音量設置在一個低水平。

然後慢慢提高，一直調校到您聽起來舒服清晰、而且完全沒有失真的音量為止。

應合理節制聆聽的時間：

長時間暴露在聲音環境下，即使是正常「安全」的音量，也會損害聽力。

請務必適度使用您的設備，並適時暫停休息。

使用耳筒時務必遵守以下規範。

合理節制聆聽的音量及時間。

請勿於聽覺正在適應音量時調校音量。

請勿將音量調得太高，而使自己聽不到周圍的聲音。

身處於有潛在危險的場所時，請小心或暫停使用耳筒。

進行駕車、踏單車、玩滑板等活動時，請勿使用耳筒，否則可能釀成交通意外，而且這在許多國家都屬違法行為。

修改

未經製造商授權而修改本產品可能令使用者失去操作本產品的權利。

版權資訊

其他所有品牌及產品名均為其所屬公司或機構的商標。

未經許可複製而從互聯網下載或從音樂光碟錄製的任何錄音均是侵犯版權法及國際法律的行為。

任何沒有獲得許可而對有版權保護的內容 (包括電腦程式、檔案、廣播和錄音等) 進行的抄錄行為均可能是版權侵犯，並構成刑事責任。 本設備不應當被用於以上行為。

Windows Media 及 Windows 標誌為 Microsoft Corporation 於美國及/或其他國家地區的註冊商標。

承擔責任！ 尊重版權。

Be responsible
Respect copyrights

Philips 尊重他人的知識產權，我們亦要求我們的用戶如此。
互聯網上的多媒體內容可能在未經原始版權所有者的授權許可情況下，被擅自建立和/或散布。
在很多國家或地區，包括您的國家，複製或散布未經授權的內容可能會觸犯版權法。
遵守版權法，即可視為承擔您的責任。
對已下載至電腦中的影像串流進行錄製或傳送至便攜式播放機時，僅可將該影像串流與用於公共領域或已經合法授權的內容結合使用。 您僅可將此類內容用於私人、非商業性用途，且需要尊重著作版權所有者提供的最終版權說明。 此說明可能會聲明禁止複製副本。 影像串流中可能會包括禁止進一步複製的副本保護技術。 在這種情況下，錄製功能將會被停用，且系統會發送一則訊息提示您。

資料登入

Philips 一直致力於改善您的產品之質素及提昇 Philips 使用者的體驗。 為了解此裝置之應用程序，此裝置已將一些資訊／資料登入此裝置的靜態記憶區域內。 這些資料可用來辨認及偵查您在使用此裝置時可能遭遇的任何故障或問題狀況。 儲存之資料包括音樂模式下的播放時間、調頻模式下的播放時間、發生電池電力不足的次數等等。儲存之資料並未顯露在裝置上或下載來源所使用的內容或媒體。 只有當使用者將裝置退還 Philips 維持中心時，方可提取及使用這類儲存在裝置上的資料，並且僅用於簡化偵測及防止錯誤之目的。 使用者一旦提出要求，即可為使用者取出該儲存之資料。

循環再用產品

產品採用高品質的材料和組件進行設計和製造，可循環再利用。
當產品上貼有此 WEEE 回收筒標籤符號，則表示產品通過 European Directive 2002/96/EC。

切不可同家居廢物一起處理產品。 請了解關於電器和電子產品單獨收集的當地法規。 正確處理舊產品，有助於避免對環境和人體造成潛在的負面影響。

注意

- 移除內置電池將會令保養無效，並可能會使產品損壞。 以下是在產品使用壽命結束時的棄置處理指引。

此產品包含一個符合 European Directive 2006/66/EC 之規定的內置充電電池，請勿與日常家居廢物一起處理。 為了保護產品的功能和安全，請將產品交由官方收集點或服務中心，由專業人士按以下方式移除/更換電池：

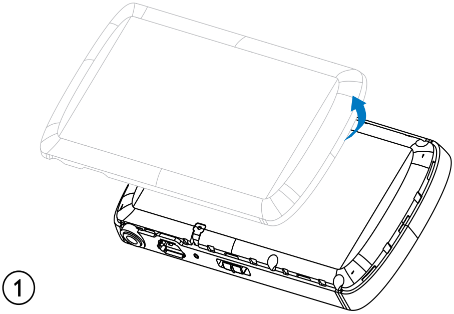

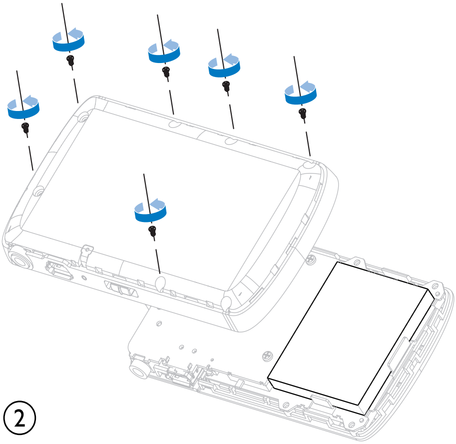

請了解關於電池單獨收集的當地法規。 正確棄置電池有助於避免對環境和人體造成潛在的負面影響。

歐盟使用者須知

此產品符合歐盟無線電干擾之要求。

2 您的新 GoGear Aria

GoGear Aria 讓您可以
- 播放 MP3 和 WMA 檔案
- 檢視視訊檔案
- 收聽 FM 收音機
- 製作錄音

包裝盒內容

請檢查您是否有收到下列物品：
播放機

耳筒

USB 傳輸線

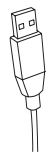

快速入門指南

提示

- 圖片僅作參考用途。 Philips 保留在不另行通知的情況下變更顏色/設計的權利。

3 快速入門

控制鍵及連線概覽

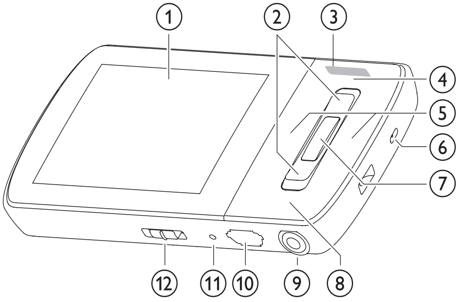

①		熒幕
②	▲ / ▼	按下：向上/向下捲動
		按住：快速向上/向下捲動
③	− VOL +	按下：提高/降低音量
		按住：快速提高/降低音量
④	OPTIONS	檢視可用選項
⑤	◀ / ▶	按下：跳至下一個/上一個
		按住：快速向後/向前捲動
⑥	MIC	咪高風
⑦	▶II	按下：播放/暫停/確認
⑧		按下：返回上一級
		按住：返回至主功能表
⑨		耳筒插孔
⑩		USB 連接插孔
⑪	RESET	按下：重設 GoGear Aria
⑫		滑動並按住：打開/關閉 GoGear Aria
		滑動：鎖定/解除鎖定所有按鈕 (除 − VOL + 外)

注意

- 長時間聽較大的聲音對聽者有害。

您可以設定 GoGear Aria 的音量以限制最大音量輸出。

1 在主功能表中，選擇 **[設定]>[音效設定] > [音量限制]**。

2 按 − / + 音量安置鍵以調整音量。

3 按 ▶II 加以確認。
- ↳ 設定音量限制後，無論按多少次音量 + 按鈕，GoGear Aria 都不能夠超過所限制的音量。

要重新啟用最大音量：

1 選擇 **[設定]** > **[音效設定]** >**[音量限制]**。

2 將音量設定至最大。

3 按 ▶II 加以確認。

主功能表概覽

功能表	模式	用途
	音樂	播放音樂曲目
	視訊	播放視訊
	相片	檢視圖片
	FM 收音機	收聽 FM 收音機
	錄音	建立或收聽錄音
	資料夾檢視	檢視資料夾中的檔案
	文字閱讀程式	閱讀文字檔案
	設定嬉	自訂 GoGear Aria 的設定
	正在播放	顯示目前的播放螢幕

安裝軟件

GoGear Aria 隨附下列軟件

- **Philips Device Manager** (幫助您獲得 GoGear Aria 的韌體更新)
- **Media Converter for Philips** (幫助您為 GoGear Aria 轉換及傳輸視訊檔案)
- **Windows Media Player** (幫助您為 GoGear Aria 轉換及傳輸 WMP 媒體檔案)

重要資訊：

請記住要安裝隨附 CD-ROM 光碟內的軟件，以便進行音樂與/或視訊的傳輸。

重要事項：開始安裝軟件之前，請檢查電腦是否符合相關要求 (請參閱本用戶手冊的**系統需求**部分)。

1 連接 GoGear Aria 至您的電腦。

2 將 GoGear Aria 附隨光碟放入您的電腦光碟機內。

3 依照螢幕上的指示完成軟件的安裝。

如果安裝程式無法自動啟動：

1 使用 Internet Explorer 瀏覽 CD 內容。

2 點擊兩次以 .exe 結尾的檔案。

連接與充電

GoGear Aria 有一個內置電池，可透過電腦的 USB 連接埠進行充電 (隨附 USB 線)。

提示

- 首次使用時，允許 GoGear Aria 充電 3 小時。
- 完成充電後，充電動畫會停止，且顯示 圖示。

將 GoGear Aria 連接至電腦

1 將隨附 USB 線纜的 USB 插頭連接至電腦的備用 USB 連接埠。

2 將 USB 傳輸線的小 USB 插頭連接到 GoGear Aria 的小 USB 插孔中。

3 開啟電腦。

↳ GoGear Aria 充電。

電量指示

顯示屏顯示電池狀態的大概電量，如下所示：

100%	75%	50%	25%	0%

↳ 閃爍的電池熒幕表示電池電量偏低。播放機儲存所有設定，且在 60 秒內關閉。

提示

- 充電電池可充電的次數有限制。 電池壽命及可充電次數均視乎使用狀況及設定而變。
- 完成充電後，充電動畫會停止，且顯示 圖示。

貼士

- 您可以轉到 ✽ > **[顯示設定]** > **[屏幕關閉定時器]** 並選擇最短計時器設定，這樣能有效地節省電池電量，讓 GoGear Aria 的播放時間得到延長。

安全地斷開 GoGear Aria 的連接

為避免數據丟失，請按照以下步驟斷開 GoGear Aria 與電腦的連接：

1 在電腦上，退出與 GoGear Aria 有關的所有應用程式。

2 點擊電腦工作托盤上的 。

3 請稍等，直到確認能夠安全地移除 GoGear Aria，然後斷開 USB 連接埠與 GoGear Aria 的連接。

打開及關閉 GoGear Aria

1 若要在開啟和關閉模式之間切換，請按住 ⏻ 約 2 秒鐘。

自動待機和關機

GoGear Aria 具有自動待機和關機功能，可為您節省電量。

在閒置模式下的 10 分鐘後 (未播放音樂，無按鍵操作) ，GoGear Aria 便會關機。

1 滑動並按住 ⏻ 約 2 秒鐘可重新打開 GoGear Aria。

GoGear Aria 有一個鎖定切換，可防止意外操作。

1 要在播放時鎖定按鈕，請將滑桿移到鎖定位置 🔒。

↳ 除音量鍵以外的所有按鈕都將被鎖定，同時熒幕會顯示一個鎖定圖示。

2 要在播放時再次解除按鈕鎖定，請將滑桿移到中央位置。

4 使用 GoGear Aria 攜帶檔案

GoGear Aria 允許您在 **Windows 檔案總管** 中攜帶檔案。

1 將 GoGear Aria 連接至電腦的 USB 連接埠，開啟 **Windows 檔案總管**。

2 在 GoGear Aria 中建立資料夾。

3 使用拖放動作，將檔案分門別類至不同的資料夾中。

繁體中文

5 Windows Media Player 11 (WMP11)

安裝 Windows Media Player 11 (WMP11)

1 將附隨的光碟插入您的電腦光碟機內。

2 依照熒幕上的指示完成 WMP11 安裝。

將音樂和圖片檔案傳輸至 WMP11 媒體櫃

預設情況下，WMP11 自動載入電腦中儲存的所有音樂和圖片檔案。 新檔案亦會自動新增至 WMP11 媒體櫃中。 以下步驟引導您如何新增儲存於電腦其他位置或網絡中的音樂和圖片檔案：

1 選擇**開始** > **所有程式** > Windows Media Player 以啟動 WMP11 程式。

2 按一下**媒體櫃**標籤下方的向下箭號，然後選擇**新增到媒體櫃...**。

↳ 將會出現「新增到媒體櫃」對話方塊。

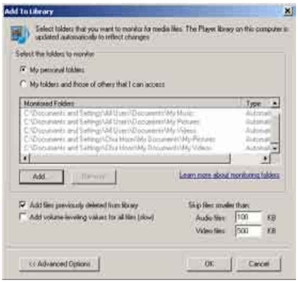

3 按一下 **<<進階選項**以展開此對話方塊。

4 按一下**新增...**。

↳ 將會出現「新增資料夾」對話方塊。

5 選擇包含所需音樂或圖片檔案的資料夾，然後按一下**確定**。

6 WMP11 會開始掃描資料夾，并將可用的音樂或圖片檔案新增到媒體櫃中。

7 完成後，按一下**關閉**。

貼士

- WMP11 經設定，會跳過大小小於 100KB 的音訊檔案。 若要包含小於 100KB 的檔案，您可在「新增到媒體櫃」對話方塊中變更預設設定。

在 WMP 與 GoGear Aria 中的音樂和圖片媒體櫃之間切換

1 按一下 WMP11 左上角的箭號，然後選擇一種類別。

擷取光碟上的歌曲

您可以將光碟上的音樂傳輸至 GoGear Aria。進行傳輸時需要您首先在電腦上為音樂建立一個數碼副本。 此動作稱為「擷取」 。

1 請確保電腦已連接到互聯網。

2 啟動 **WMP11**。

3 按一下**擷取**標籤下方的向下箭號，然後選擇**格式**。

4 按一下**擷取**標籤下方的向下箭號，然後選擇**位元速率**。

5 將音樂光碟插入電腦光碟機內。

↳ 將列出光碟中的所有曲目。

根據預設，**WMP11** 會開始擷取光碟中的所有歌曲。

↳ 要修改此選項，請按一下**擷取**標籤下方的向下箭號，並選擇**在 CD 插入時自動擷取 > 永不顯示**。

6 點選核取方塊以選擇想要擷取的歌曲。

7 按一下**開始擷取**。

↳ 您選擇的曲目將被轉換並新增至 WMP11 媒體櫃中。

線上購買音樂

您可以選擇音樂商店並線上購買音樂。

1 啟動 **WMP11**。

2 按一下**媒體指南**標籤下方的向下箭號，然後選擇**瀏覽所有線上商店**。

3 選擇一家商店，然後依照熒幕上的指示。

↳ 您便可以在 WMP11 媒體櫃中搜尋想要購買的專輯或歌曲。

將 Windows Media 的內容同步至 GoGear Aria

您可以使用 **WMP11** 將音樂和圖片同步至 GoGear Aria。 初次將 GoGear Aria 連接至電腦時，**WMP11** 會自動選擇最適合 GoGear Aria 的同步方式 (自動或手動)。

自動：如果 GoGear Aria 可提供足夠的儲存空間 (至少需要 4GB 的自由空間) 且 GoGear Aria 可容納整個媒體櫃，當您將 GoGear Aria 連接至電腦後，整個媒體櫃將自動複製到您的 GoGear Aria。

手動：如果 GoGear Aria 無法容納整個媒體櫃，則會提示你手動選擇要傳輸至 GoGear Aria 的檔案或播放清單。

設定 WMP11 GoGear Aria

! 注意

- 傳輸過程中請勿斷開與 GoGear Aria 的連接。如果斷開 GoGear Aria 連接，傳輸將無法完成，Windows 可能無法識別 GoGear Aria。

1 啟動 **WMP11**。

2 開啟 GoGear Aria。

3 連接 GoGear Aria 至電腦。

4 設定同步：

- 如果收到提示：請選擇使用 **WMP11** 同步 GoGear Aria 這一選項。
- 如果 **WMP11** 選擇自動同步 GoGear Aria，請按一下**完成**。
- 整個媒體櫃將被同步至 GoGear Aria。 然後，GoGear Aria 將在連接至電腦后自動實現同步。
- 您也可以選擇自動同步的項目 (請參閱**選擇自動同步的項目及設定優先順序**部分)。
- 如果 **WMP11** 選擇手動同步 GoGear Aria，請按一下**完成**。
- 需要您按一下**同步**標籤并手動選擇要同步處理的檔案和播放清單 (請參閱**選擇手動同步的檔案和播放清單**部分)。

在自動和手動同步之間切換

完成初次同步設定之後，您可以在自動和手動同步之間選擇：

1 按一下**同步**標籤下方的向下箭號，然後選擇 **PhilipsGoGear Aria** > **設定同步**。

2 選擇或清除**自動同步此裝置**核取方塊。

選擇自動同步的項目及設定優先順序

如果 **WMP11** 選擇自動同步 GoGear Aria，您可以選擇不同步處理整個媒體櫃。 您可以選擇想要從現有播放清單中同步的項目，或建立新的播放清單。 每次連接 GoGear Aria 和電腦時，您選擇的播放清單都會與 GoGear Aria 同步。

1 按一下**同步**標籤下方的向下箭號，然後選擇 PhilipsGoGear Aria > **設定同步**。
↳ 將出現「裝置設定」對話方塊。

2 在「可用播放清單」窗格中，選擇您要同步的播放清單，然後按一下**新增**。

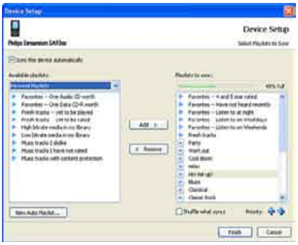

3 要建立播放清單，請按一下**新增自動播放清單**，然後遵循熒幕上的步驟指定播放條件。(請參閱**建立自動播放清單**部分)。

4 要移除某個播放清單，請在**要同步的播放清單**中按一下該播放清單，然後按一下**移除**。

5 在**要同步的播放清單**窗格中，選擇**優先級**箭號并根據您所希望的同步順序排列這些播放清單。

↳ 如果在同步完成之前 GoGear Aria 已載滿，則清單中優先順序較低的檔案和播放清單將不會被同步處理。

貼士

- 如果媒體櫃太大而無法繼續容納在 GoGear Aria 內，您可以選擇**隨機播放同步清單**核取方塊來隨機選擇播放清單中要同步的檔案。 之後，每次將 GoGear Aria 連接至電腦時，GoGear Aria 上的檔案會被一組新檔案替代 (從播放清單到同步窗格)。

選擇手動同步的檔案和播放清單

如果您想要進行手動同步，則需要選擇想要同步的檔案和播放清單。 您也可隨機選擇要從播放清單中同步至 GoGear Aria 的檔案。

1 啟動 **WMP11**。

2 開啟 GoGear Aria。

3 連接 GoGear Aria 至電腦。

4 按一下**同步**標籤。

5 將您要同步的檔案和播放清單從「內容」窗格拖動到**同步清單**窗格。
   - 您也可以按一下檔案或播放清單，然後選擇**新增到「同步清單」**。

6 在「同步清單」窗格中，確認您所選擇用於同步的項目能容納在 GoGear Aria 內。
   - 如有需要，可從清單中移除一些項目。

7 要移除項目，請在「同步清單」窗格內的項目上按一下滑鼠右鍵，然後選擇**從清單中移除**。

8 按一下**開始同步**按鈕將「同步清單」中的項目傳輸至 GoGear Aria。

↳ 同步進度會顯示於 **WMP11** 右下角。

↳ 按一下**停止同步**可以停止傳輸。

貼士

- 如果想要同步的曲目受到保護，系統將提示您升級電腦上的安全組件。 出現此情況時，您可在 **WMP11** 中播放該曲目，然後在收到提示時依照熒幕上的步驟升級安全組件。 升級安全組件之後，您可重新將檔案同步至 GoGear Aria。

將 GoGear Aria 中的檔案複製到電腦

GoGear Aria 支援反向同步功能，您可透過 **WMP11** 將檔案從 GoGear Aria 複製到電腦。

1 啟動 **WMP11**。

2 開啟 GoGear Aria。

3 連接 GoGear Aria 至電腦。

4 在左導覽窗格中按一下 **Philips GoGear Aria**。

↳ GoGear Aria 上的內容將會列示於「內容」窗格中。

5 瀏覽至您要從 GoGear Aria 複製到電腦的檔案或播放清單。

6 在檔案或播放清單上按一下滑鼠右鍵，並選擇**自裝置複製**。

WMP11 播放清單

播放清單可用來自由組合任何想要的歌曲或圖片。 您可以在 WMP11 中建立一般或自動播放清單。 這些播放清單可以包含歌曲、圖片或兩者都有。

建立一般播放清單

1 按一下**媒體櫃**標籤下方的向下箭號，然後選擇**建立播放清單**。

↳ 「清單」窗格上將顯示「未命名的播放清單」。

2 按一下**未命名的播放清單**，並輸入一個新的播放清單名稱。

3 要新增項目至播放清單中，請將此項目從「內容」窗格拖至「清單」窗格中。 (播放清單可同時含有歌曲與圖片)。

4 將項目新增至播放清單後，按一下**儲存播放清單**。

建立自動播放清單

WMP11 可以根據各種條件自動產生播放清單。

1 按一下**媒體櫃**標籤下方的向下箭號，並選擇**建立自動播放清單**。

↳ 將出現「新增自動播放清單」對話方塊。

2 輸入自動播放清單的名稱。

3 按一下第一個綠色加號 (+)，然後從下拉式清單中選擇第一個條件。

4 按一下底線文字定義您的條件。

5 按一下第二個和第三個綠色加號 (+)，針對自動播放清單選擇并定義更多條件。

6 完成後，按一下**確定**按鈕。

編輯播放清單

您可以隨時編輯現有的播放清單。

1 在左導覽窗格中，按一下**播放清單**。

↳ 將在「內容」窗格中顯示所有播放清單。

在想要編輯的播放清單上按一下滑鼠右鍵，然後從快顯功能表中選擇**在清單窗格中編輯**。

↳ 將在「清單」窗格中顯示播放清單的內容。

要移除播放清單中的某個項目，在該項目上按一下滑鼠右鍵，然後選擇**從清單中移除**。

要變更項目在播放清單中的順序，按一下該項目并將其拖動至「清單」窗格中的新位置。

要將新項目加入到播放清單，在媒體櫃中選擇該項目並將其拖動至「清單」窗格中。

完成編輯播放清單之後，按一下**儲存播放清單**按鈕。

將播放清單傳輸至 GoGear Aria

本用戶手冊中的**選擇手動同步的檔案和播放清單**部分介紹了如何將播放清單傳輸至 GoGear Aria。

使用 WMP11 搜尋音樂或圖片

1 按一下**媒體櫃**標籤。

2 按一下 **WMP11** 左上角的箭號，然後選擇是要搜尋**音樂**還是**圖片**。

3 在搜尋方塊中鍵入幾個與檔案相關的關鍵字，例如歌曲標題或演唱者。

↳ 搜尋結果會在您鍵入關鍵字時顯示於「內容」窗格中。 結果會隨您鍵入的每一個新字而更新。

4 若要精簡搜尋結果，請輸入更多關鍵字。

從 WMP11 媒體櫃中刪除檔案和播放清單

1 按一下**媒體櫃**標籤。

2 按一下 WMP11 左上角的箭號，然後選擇是要刪除**音樂**還是**圖片**。

3 瀏覽至您想要刪除的檔案或播放清單。

4 在檔案或播放清單上按一下滑鼠右鍵，然後選擇**刪除**。

5 選擇**只從媒體櫃中刪除**或**從媒體櫃及我的電腦中刪除**，然後按一下**確定**。

從 GoGear Aria 中刪除檔案和播放清單

您可以使用 **WMP11** 管理儲存於 GoGear Aria 中的檔案。 連接 GoGear Aria 至電腦時，GoGear Aria 上的內容將顯示於 **WMP11** 中。 您可以刪除檔案或播放清單，如同刪除 **WMP11** 中顯示的任何其他檔案一樣。

1 在左導覽窗格中，按一下**Philips GoGear Aria**。

2 您可透過各種檢視格式瀏覽 GoGear Aria 中的內容，例如「最近增加」或「演唱者」。

3 GoGear Aria 上的內容將列示於「內容」窗格中。

4 若要刪除音樂或圖片檔案，按一下 **WMP11** 左上角的箭號，然後選擇**音樂**或**圖片**。

5 瀏覽至您想要刪除的檔案或播放清單。

6 在檔案或播放清單上按一下滑鼠右鍵，然後選擇**刪除**。

7 按一下**確定**。

透過 WMP11 編輯歌曲資訊

1 按一下**媒體櫃**標籤。

2 瀏覽至您想要編輯的歌曲。

3 在歌曲上按一下滑鼠右鍵，然後從快顯功能表中選擇**進階標籤編輯器**。
   ↳ 將出現「進階標籤編輯器」對話方塊。

4 選擇對應的標籤，然後輸入或編輯資訊。

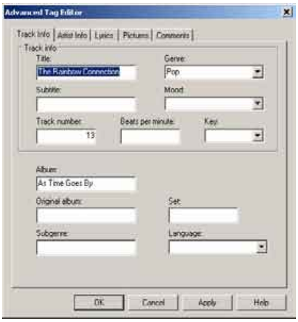

5 按一下**確定**儲存所做變更。

透過 WMP11 格式化 GoGear Aria

注意

- 此步驟將重新格式化 GoGear Aria 上的儲存並擦除所有資料。

1 啟動 **WMP11**。
2 開啟 GoGear Aria。
3 連接 GoGear Aria 至電腦。
4 按一下**同步**標籤下方的向下箭號，然後選擇 **PhilipsGoGear Aria** > **格式化**。

繁體中文

6 音樂

收聽音樂

1 從主功能表，選擇 ♫ 進入音樂模式。
2 導覽至子功能表以選擇您的音樂。
3 按 ▶II 播放。
  • 按 ▶II 在暫停和播放之間切換。

搜尋音樂

從主功能表，選擇 ♫ 進入音樂模式。
GoGear Aria 提供以下功能表選項：

[所有歌曲]
• 按字母順序列出的曲目

[演唱者]
• 按字母順序列出的演出者
• 按字母順序列出的專輯
• 以專輯順序列出的曲目

[專輯]
• 按字母順序排列專輯
• 以專輯順序列出的曲目

[播放清單]
• [外出播放清單]
• 按播放清單順序排列曲目

提示

• 或者，您也可以在主功能表中選擇 ■，然後以資料夾檢視形式找到您的檔案。

刪除音樂曲目

1 在主功能表中，選擇 ♫。
2 按 ▲ / ▼ 找到曲目。
3 按 OPTIONS 檢視選項功能表。
4 選擇刪除選項以刪除曲目。

7 語音書籍

GoGear Aria 支援音訊格式的書籍。 要使用此功能，您需要從 audible.com 下載 **AudibleManager**。 您可以使用 **AudibleManager** 來管理語音書籍的數碼內容。請存取 audible.com 並註冊。 屏幕上的指引將引導您完成整個 **AudibleManager** 軟件下載程序。

收聽語音書籍時，您可以像瀏覽其它音訊檔案一樣瀏覽語音書籍。

新增語音書籍至 GoGear Aria

- **重要事項：**GoGear Aria 支援語音書籍格式 4。

1 在電腦上啟動 **AudibleManager**。

2 遵循線上指示下載格式 4 語音書籍。

3 遵循 **AudibleManager** 熒幕指示，啟用語音書籍 GoGear Aria。

4 遵循 **AudibleManager** 熒幕指示，將語音書籍傳輸至 GoGear Aria。

提示

- GoGear Aria 只可播放格式 4 語音書籍。
- GoGear Aria 只可播放其**啟用**的語音書籍。

語音書籍控制

GoGear Aria 提供下列語音書籍模式控制：

目標	動作
播放 / 暫停	按下 ▶II。
向前跳至新部份/章節的開頭	按下 ▶。
向後跳至目前部份/章節的開頭	按下 ◀。
快速向前跳過語音書籍	按住 ▶
快速向後跳過語音書籍	按住 ◀
返回到瀏覽功能表	按下 ⮌。
提高/降低音量	按下 − VOL +。

貼士

- 導覽語音書籍以外的內容後，您可以恢復播放 (請參閱本用戶手冊中的**恢復播放**部分)。

按書名選擇語音書籍

1 從主功能表，選擇 ♫ 進入音樂模式。

2 按 ▲ 或 ▼，然後按 ▶II 以選擇**語音書籍**。

3 按 ▲ 或 ▼ 以選擇標題，然後按 ▶II 進行播放。

↳ 若要結束播放，按 ⮌。

繁體中文

8 視訊

下載、轉換與傳輸視訊

MediaConverter™ for Philips 讓您可以

- 以一個按鈕動作就把視訊從互聯網下載到 PC。
- 將電腦上的視訊檔案轉換成適合 GoGear Aria 熒幕的正確尺寸。
- 將轉換後的視訊從電腦傳輸到 GoGear Aria。

提示

- 視訊轉換及傳輸可能需要花費一段時間，這取決於您的電腦配置。

播放視訊

1 從主功能表選擇 進入視訊模式。

2 導覽至子功能表以選擇您的視訊。

3 按 ▶II 播放。
- 按 ▶II 在暫停和播放之間切換。

在視訊模式中，您可以調整屏幕亮度：

1 在視訊播放過程中，按住 ▲ / ▼ 可調整屏幕的亮度。

1 在視訊播放過程中，按住 ▼ / ▲ 可以快轉 / 倒帶模式掃描影片。
- 按 ▶II 恢復播放。

刪除視訊

1 在主功能表中，選擇 。

2 按 ▲ / ▼ 找到視訊。

3 按 OPTIONS 檢視選項功能表。

4 選擇刪除選項以刪除視訊。

提示

- 或者，您也可以在主功能表中選擇 ，然後以資料夾檢視形式找到您的檔案。

9 相片

檢視圖片

GoGear Aria 支援 JPEG 格式的圖片。

1 從主功能表，選擇 📷 進入圖片模式。
2 按 ▲ / ▼ 可移到下一張/上一張圖片。

幻燈片檢視

在 📷 模式中，您可以以幻燈片形式檢視圖片：

1 按 ▶II 開始幻燈片展示。

貼士

- 功能表**設定**提供各種幻燈片設定。

新增圖片至 GoGear Aria

1 將 GoGear Aria 連接電腦的至 USB 連接埠，打開 **Windows® Explorer**。
2 在 GoGear Aria 中建立資料夾。
3 使用拖放動作，將圖片分門別類至不同的資料夾中。

刪除圖片

1 從主功能表，選擇 📷 進入圖片模式。
2 按 ▲ / ▼ 找到圖片。
3 按 OPTIONS 檢視選項功能表。
4 選擇刪除選項以刪除圖片。

提示

- 或者，您也可以在主功能表中選擇 📁，然後以資料夾檢視形式找到您的檔案。

繁體中文

10 收音機

收聽 FM 收音機

1 在主功能表中，請選擇 📻 進入收音機模式。
   - 耳筒線將作為 FM 天線。

手動調諧電台

在 📻 模式中，您可以手動調諧至某個電台：

1 要搜選下一個較強的信號，請按住 ▲ / ▼。
2 要精細調諧頻率，請小心地按下 ▲ / ▼。

自動調諧預設電台

GoGear Aria 的自動調諧功能可幫助您找到電台並將它們儲存在預設號碼上。

1 在 📻 模式中，選擇 **[Auto tune]** > **[是]**。
   ↳ 收音機將自動搜尋收音機電台，並將它們儲存為預設電台。
   ↳ 提供 20 個預設電台。
   ↳ 要停止自動調頻，請按 ⮌。
   ↳ 要退出收音機，請按住 ⮌ 2 秒鐘。

播放預設收音機電台

1 在 📻 模式中，您可以播放之前已設定好的電台 (預設)。
2 按 **OPTIONS** 檢視選項功能表。
3 選擇預設。
4 按 ◀ / ▶ 以變更其它預設。
5 要搜尋下一個更強的訊號，請按住 ▲ / ▼ 2 秒鐘。
   - 要退出收音機，請按住 ⮌ 2 秒鐘。

提示

- 只有當您在預設中儲存了電台之後，才能播放預設電台。 (請參閱本用戶手冊的**自動調諧預設電台**或**手動調諧電台**部分。)

11 錄音

FM 收音機錄音

1 在主功能表中，請選擇 📻 進入收音機模式。
2 選擇電台 (預設)
3 按 OPTIONS 檢視選項功能表。
4 選擇 **[開始 FM 收音機錄音]**。
- 按 ▶II 在暫停和錄製之間切換。

5 按 ⮌ 停止。
↳ 熒幕會提示您儲存錄音 。

6 按 ▲ / ▼ 以選擇 **[是]** / **[否]**。
7 按 ▶II 加以確認。
↳ 錄音將儲存在播放機上。 (檔案格式：FMRECXXX.MP3，其中 XXX 是一個自動產生的錄音編號。)

貼士

您可以在 **[錄音庫]** > **[FM 收音機]** 中找到您的錄音。

錄音

本部分將指引您如何透過內置咪高風進行錄音 (有關咪高風的資訊，請參閱**概覽**部分) ：

1 從主功能表，選擇 🎙 進入錄音模式。
2 選擇 **[開始語音錄音]**。
- 按 ▶II 在暫停和錄製之間切換。

3 按 ⮌ 停止。
↳ 熒幕會提示您儲存錄音 。

4 按 ▲ / ▼ 以選擇 **[是]** / **[否]**。
5 按 ▶II 儲存錄製內容。
↳ 錄音將儲存在播放機上。 (檔案格式：VOICEXXX.MP3，其中 XXX 是一個自動產生的錄音編號。)

貼士

- 您可以在 **[錄音庫]** > **[語音]** 中找到您的錄音。

收聽 FM 錄音

1 從主功能表，選擇 🎙 進入錄音模式。
2 選擇 **[錄音庫]** > **[FM 收音機]**。
3 選擇一個錄音。
4 按 ▶II 播放。

收聽錄音

1 在 🎙 功能表中，選擇 **[錄音庫]** > **[語音]**。
2 選擇一個錄音。
3 按 ▶II 播放錄音。

將錄音上載到電腦

1 將 GoGear Aria 連接至電腦 (請參閱本用戶手冊中的**連接與充電**部分)。
2 在電腦上，在 **Windows® 檔案總管**中選擇 GoGear Aria。
3 選擇**錄音** > **語音**或 **FM 收音機**。
4 複製錄音並貼至電腦上任何位置。

刪除錄音

透過電腦刪除 GoGear Aria 上的錄音 ：

1 將 GoGear Aria 連接到電腦 (相關指引請參閱**連接**部分)。
2 在電腦上，在 **Windows® 檔案總管**中選擇 GoGear Aria。
3 選擇**錄音** > **語音**或 **FM 收音機**。
4 選擇您想要刪除的錄音。
5 在電腦上，按**刪除**。
↳ 所選錄音將被刪除 。

12 設定

自訂 GoGear Aria 的方法：
從主功能表，選擇 ✽ 進入設定模式。
在 ✽ 功能表中，按照以下描述操作：

1 按 ▲ / ▼ 選擇選項。
2 按 ▶II 確認選擇並進入下一級 (如果有)。
3 按 ↶ 返回上一級。
4 按住 ↶ 可退出 ✽ 功能表。

✽ 功能表中包含下列選項：

設定	選項功能表	子選項功能表
[播放模式]	[重複]	• [關閉重復] (預設值) • [單曲重復] • [全部重復]
	[隨機]	• [關閉隨機播放] (預設值) • [隨機播放全部]
[音效設定]	[FullSound]	• [關閉] (預設值) • [開啟]
	[均衡器]	• [關閉] (預設值) • [搖滾樂] • [Funk] • [Hip Hop] • [爵士樂] • [古典] • [電音] • [自訂]
	[音量限制]	垂直列指示符。 請按 − VOL + 調整音量限制，然後按 ▶II 確認。
[定時睡眠功能]	• [關閉] (預設值) • xx [分鐘]	
[顯示設定]	[亮度]	垂直列指示符。 按 ▲ 或 ▼ 調整亮度，然後按 ▶II 予以確認
	[主題]	• [深色] (預設值) • [淺色] • [紅色]
	[背燈計時器]	• [[x] 秒]
	[屏幕關閉定時器]	• [[x] 秒] • [始終亮起]
	[屏幕保護]	• [關閉] (預設值) • [歌曲標題] • [專輯封面] • [類比時鐘] • [數碼時鐘] • [示範模式]
[日期和時間]	[時間設定]	• [設定時間格式] • 設定時間

	[日期設定]	• [設定日期格式] • 設定日期	
[幻燈片播放設定]	[幻燈片間隔時間]	• [[x] 秒]	
	[重複]	• [關閉] (預設值) • [開啟]	
	[隨機]	• [關閉] (預設值) • [開啟]	
[語言]	• [English] (預設值) • 捷克語 • 希臘語 • 德語 • 西班牙語 • 法語 • 意大利語 • 匈牙利語	• 荷蘭語 • 挪威語 • 波蘭語 • 葡萄牙語 • 葡萄牙語 (巴西語) • 俄語 • 斯洛伐克語 • 芬蘭語	• 瑞典語 • 土耳其語 • 簡體中文 • 繁體中文 • 日語 • 韓語 • 泰語 (僅限 /97 版本)
[連接電腦偏好]	• [MSC] • [MTP] (預設值)		
[資訊]	• [容量 :] • [可用空間 :] • [韌體版本 :] • [型號 :] • [支援站點]		
[原廠設定]	[恢復原廠設定？ (已傳送到播放機的檔案不會受到影響。)]	• [是] • [否]	

繁體中文

13 更新 GoGear Aria

GoGear Aria 受被稱為「韌體」的內部程式控制。 在您購買 GoGear Aria 後，可能會發佈新的韌體版本。
軟件程式 **Philips Device Manager** 能夠透過您的電腦檢查互聯網上是否有韌體更新。
在電腦上從 GoGear Aria 安裝 **Philips Device Manager**，或從 www.philips.com/support 下載最新版本。

提示

- 音樂檔案不會受到韌體更新的影響。

手動驗證 / 更新韌體

1 請確保電腦已連接到互聯網。
2 將 GoGear Aria 連接到電腦 (相關指引請參閱**連接與充電**部分)。
3 在電腦上，按一下**開始** > **程式** > **Philips 數碼音樂播放機** > **Aria Device Manager** 以啟動 **Philips Device Manager**。
4 點擊**更新**。
   ↳ **Philips GoGear Aria Device Manager** 將檢查互聯網上是否有適用的更新，如果有則會安裝新的韌體。
5 當屏幕上出現 **Update completed (更新完成)** 時，按 **OK**。
6 從電腦上斷開 GoGear Aria。
   ↳ 韌體更新完成後 GoGear Aria 將會重新啟動並可供使用。

14 疑難排解

如果 GoGear Aria 無法正常運作或熒幕無變化，您可以在不丟失資料的情況下進行重設：

如何重設 GoGear Aria？

- 用筆尖或其它物體插入 GoGear Aria 底部的 RESET 孔。 按住直到播放機關閉為止。
- 若重設選項不成功，請遵循如何使用 **Philips Device Manager** 還原 GoGear Aria 之步驟：

1 在電腦上，選擇**開始** > **程式** > **Philips 數碼音樂播放機** > **Aria Device Manager** > **Philips Device Manager** 以啟動 **Philips Device Manager**。
2 繼續下一步前，請先關閉 GoGear Aria。
3 連接 GoGear Aria 至電腦時，按住音量按鈕 **+**。
4 按住按鈕，直到 **Philips Device Manager** 識別到 GoGear Aria 並進入還原模式。
5 在電腦上，單按**修復**按鈕，遵循 **Philips Device Manager** 之指示，完成還原過程。
6 完成還原後，從電腦上斷開 GoGear Aria。
7 重新啟動 GoGear Aria。

繁體中文

15 技術資料

電源
電源：310mAh 鋰聚合內置式可充電電池
播放時間[1] (音樂) ：25 小時

光碟上的軟件
Windows Media Player
Philips Device Manager
Media Converter for Philips

連接
3.5 毫米耳筒
高速 USB 2.0

音效
聲道分離度：45 dB
頻率響應：80 Hz - 18 kHz
輸出功率：2x 3 mW
訊噪比：> 84 dB

音訊播放
壓縮格式：
MP3 位元速率：8-320 kps 及 VBR
MP3 取樣頻率：8、11.025、16、22.050、24、32、44.1、48 kHz
WMA 位元速率：5 - 192 kbps VBR
WMA 取樣頻率：8、11.025、16、22.050、24、32、44.1、48 kHz
ID3-tag 支援
音訊格式支援

視訊播放
SMV 格式支援

儲存媒體
內置記憶體容量[2]：
SA1ARA02 2GB NAND 快閃記憶體
SA1ARA04 4GB NAND 快閃記憶體
SA1ARA08 8GB NAND 快閃記憶體
SA1ARA16 16GB NAND 快閃記憶體

音樂傳輸[3]
在 Windows® 檔案總管中進行拖放

視訊傳輸[3]
隨附Media Converter for Philips

熒幕
彩色 LCD 220 x 176 像素

提示

- [1] 充電電池可充電的次數有限制。 電池壽命及可充電次數均視乎使用狀況及設定。
- [2] 1GB = 1 ＋億位元組；可供使用的儲存容量可能會少於此數。 可能無法充份使用完整的記憶容量，因為其中的一部份記憶體將保留供播放機使用。儲存容量乃根據每首歌 4 分鐘及採用 128kbps MP3 編碼的格式計算。
- [3] 傳輸速度取決於作業系統及軟件配置。

系統需求

- Windows® XP (SP2 或更高版本) / Vista
- Pentium III 800 MHz 處理器或更高速度的處理器
- 512 MB RAM
- 500MB 硬碟空間
- 互聯網連接
- Windows® Internet Explorer 6.0 或更高版本
- 光碟機
- USB 連接埠

受支援的音樂檔案格式

GoGear Aria 支援下列音樂格式：
- MP3
- PCM
- ADPCM
- 聲音
- WMA

受支援的視訊檔案格式

GoGear Aria 支援下列視訊格式：
- SMV

受支援的圖片檔案格式

GoGear Aria 支援下列圖片格式：
- JPEG

16 詞彙表

F

FM (頻率調變)
這是收音機廣播的一種調變方法，在這種方法中，載波電壓的頻率會隨著調變電壓的頻率變動。

FullSound
FullSound™ 是由 Philips 設計的創新技術。FullSound™ 能忠實地還原壓縮音樂的聲音細節，並修飾音樂以提供完整的聲音體驗，且不會失真。

J

JPEG
十分常見的數碼靜態圖片格式。 聯合圖像專家小組所提議的靜態圖片資料壓縮系統，其中雖然有高壓縮比例但還是輕微降低影像品質。 檔案是以 '.jpg' 或 '.jpeg' 副檔名識別。

K

Kbps
每秒千位元。 數碼數據率衡量系統，通常與高壓縮格式，如 AAC、DAB、MP3 等配合使用。一般而言，數值越大，表示質量越高。

L

LCD (液晶螢幕)
可能是非電腦電子設備最常用來顯示視覺資訊的方式。

M

MHz (兆赫茲)
每秒鐘一百萬個周期。

MP3
具有聲音資料壓縮系統的檔案格式。 MP3 是 Motion Picture Experts Group 1 (或 MPEG-1) Audio Layer 3 的縮寫。 如果使用 MP3 格式，一張 CD-R 或 CD-RW 大約可以包含比一般 CD 多 10 倍以上的資料。

P

PCM (脈衝編碼調製)
數碼錄製的初創形式。

PlaysForSure*
PlaysForSure* 是一個 Philips GoGear 功能，可確保與 Windows Media Player 10 及 Windows XP 的兼容性。 PlaysForSure* 標誌保證消費者在網上商店購買的帶有該標誌的音樂能夠兼容 Philips GoGear 播放機。

S

SMV [SigmaTel Motion Video Format]
SigmaTel 研發的部分壓縮視訊格式，能夠轉換常見的 PC 動態視訊檔案，讓其能夠在便攜式多媒體播放機上播放。

SuperPlay
SuperPlay™ 是本產品具備的一種特殊功能，可以讓聆聽者播放最高層音樂庫類別 (例如表演者或專輯) 中的所有音樂，而不需要選擇播放清單項目。

SuperScroll
SuperScroll™ 是本產品的雙效搜尋鍵具備的一項導覽功能。 SuperScroll™ 可以讓您在大型音樂庫中尋找項目時，輕鬆控制捲動速度並快速找到所需項目。 按下按鈕越久，捲動速度越快。

W

WAV
一種由 Microsoft 和 IBM 聯合開發的聲音檔案格式。 內置於 Windows 95 至 XP 中，從而使其成為電腦上的實際標準。 WAV 聲音檔案以「.wav」副檔名結束，幾乎可以用於支援聲音的所有 Windows 應用程式。

WMA (Windows Media Audio)
Microsoft 所擁有的音訊格式，這是 Microsoft Windows Media 技術的一部分。 包括 Microsoft Digital Rights Management 工

繁體中文

具、Windows Media Video 編碼技術和 Windows Media Audio 編碼技術。

WMV [Windows Media Video]
指 Microsoft Corporation 開發的視訊壓縮技術。 WMV 內容可以使用 Windows Media® Encoder 9 系列編碼。 檔案是以 '.wmv' 副檔名識別。

分

分貝 (dB)
用於表達聲音能力或強度相對差別的一種單位。

壓

壓縮
在音訊術語中，這是一種臨時或永久性縮減音訊資料以提升儲存或傳輸效率的處理程序。 臨時縮小檔案大小的方式稱為「無損耗」壓縮，這種壓縮方式不會丟失任何資訊。 永久性縮小檔案大小的方式 (如縮小 MP3 檔案) 稱為「損耗」壓縮，這種壓縮方式將丟棄非必要的資訊，因而難免會失去部分資訊。

專

專輯封面
專輯封面是的一種功能，可顯示音樂專輯的美工圖像 (封面圖片)。 這個顯示畫面可以讓使用者快速識別音樂專輯。 您可以從互聯網下載音樂專輯的美工圖像檔案。

數

數碼音訊
數碼音訊是一種已轉換為數值的聲音訊號。 可透過多個聲道來傳送數碼聲音。 類比聲音則只能透過兩個聲道來傳送。

立

立體聲
顧名思義為立體的意思。 通常用來指雙聲道立體聲，儘管數碼音訊的開發有助於促使多聲道立體聲的發展。

縮

縮圖
縮圖是圖片的縮小版本，可用於輕鬆識別圖片。縮圖對圖像的作用，與標準文字索引對單字的作用一樣。

隨

隨機
以隨機順序播放音效檔案 (曲目) 的功能。

音

音量
音量是用來指定控制相對聲音大小最常見的字。 這也是附屬於許多電子裝置的功能，用來控制聲音大小。

© 2009 Koninklijke Philips Electronics N.V.
保留所有權利。

SA1ARA_00_UM_V2.0

wk9325